4 Монтаж и правила эксплуатации

Монтаж:

1.Монтаж устройства осуществляется на горизонтальную/вертикальную поверхность при помощи внешних монтажных кронштейнов.

2.Подключить внешний кабель электропитания через герморазъем (∅14 мм).

3.Подключить оптоволоконный кабель через герморазъем (∅14 мм).

4.Подключить восьмижильный медный xTP кабель через герморазъем (∅9 мм).

5.Включить электропитание.

Примечание:

При температуре выше 0^0С прибор сразу запускается. При температурах ниже 0^0С срабатывает автоматический прогрев и запуск происходит только спустя 10-15мин, в зависимости от температуры окружающей среды.

Отследить исправную работу прибора можно только по функционированию внешних подключаемых устройств (IP камер, медиаконвертеров, коммутаторов.)

-Конкретная модель оптического модуля Integra-SFP, установленного в устройстве указывается в комплектации.

-При необходимости замена модуля осуществляется на предприятии изготовителя. Самостоятельная замена строго запрещена и приводит к потере возможности гарантийного ремонта.

Правила эксплуатации:

1.Запрещается вскрывать герметичный корпус прибора!

2.Запрещается дотрагиваться до оголенных контактов герморазъемов!

3.При эксплуатации устройства необходимо соблюдать “Правила техники безопасности при эксплуатации электроустановок потребителей”.

Важно: Заземление устройства обязательно! Сопротивление заземления должно быть не более 4 Ом.

6 Сведения о приемке

Коммутатор серии Integra-SW прошел приемо-сдаточные испытания согласно требованиям, предусмотренным конструкторской документацией.

Серийный номер _____

Дата выпуска _____

Ответственный за приемку _____

(подпись)

М.П. ОТК

7 Сведения об упаковке

Коммутатор серии Integra-SW упакован согласно требованиям, предусмотренным конструкторской документацией.

Дата упаковки_____

Упаковку произвел_____

(подпись)

М.П. ОТК

8 Транспортировка, хранение и срок службы

8.1Коммутаторы серии Integra-SW безопасны при транспортировке и могут транспортироваться любыми транспортными средствами в том числе воздушным и железнодорожным транспортом, обеспечивающим защиту упакованных изделий от атмосферных осадков и климатических факторов согласно условиям 5 ГОСТ 15150-69, а от механических воздействий по категории С ГОСТ 23216-78.

8.2 Срок хранения в упаковке без переконсервации должен быть не более 6 месяцев.

8.3Срок службы устройства 5 лет.

9 Гарантийные обязательства

Гарантийный срок эксплуатации изделия 12 месяцев, с даты ввода в эксплуатацию

Гарантийные обязательства не выполняются в случае:

- Выхода из строя вследствие неправильного подключения.
- Выхода из строя вследствие несоблюдения правил эксплуатации.
- Наличие механических повреждений.
- В случаи вскрытия корпуса прибора.

Дата продажи_____

М.П.

ПРОИЗВОДИТЕЛЬ:
ЗАО «Интегра-С»
115230
г. Москва,
Варшавское Шоссе 46, офис 717
Тел. (495) 730-62-52,
www.integra-s.com

Коммутатор серии Integra-SW

ТУ 4042 – 001 – 43869949 – 2014

ПАСПОРТ

ТГРШ.460040.ПС

ЕВРОРУС

Москва 2016

1 Краткое описание

Управляемые коммутаторы серии Integra-SW предназначены для коммутации шести сетевых портов. В зависимости от модификации коммутатора к сетевым портам могут быть подключены: медный восьмижильный кабель xTP (UTP, FTP, STP, S/FTP, U/STP, SF/UTP) категории Cat 5E и большей и оптоволоконный кабель . Подключаемые устройства могут быть запитаны по технологии PoE с использованием схем PoE-A либо PoE-A и PoE-B одновременно. Устройство может комплектоваться оптическими трансиверами серии Integra-SFP. Все компоненты устройств серии Integra-SW помещены в водонепроницаемые герметичные корпуса со степенью защиты IP65 от внешнего воздействия, оснащенные герморазъемами и являются неразборными. Адрес по умолчанию — 192.168.1.2 (логин/пароль — admin/admin).

2 Технические характеристики серии

Таблица 1. Технические характеристики серии Integra-SW

Модель	Напряжение питания	Количество SC-портов 1000 BASE-X	Количество RJ-45-портов 10/100/1000 BASE-T	КПД источника питания	Максимальная потребляемая мощность	Допустимая суммарная мощность потребляемая по PoE	Напряжение питания PoE/схема подключения
Integra-SW-04D02F-S-P90	AC:176-264В DC:248-370В	2	4	84%	133 Вт	90 Вт (не более 60 Вт на порт)	48В PoE PoE-A PoE-B
Integra-SW-04D02F-S-P120	AC:176-264В DC:248-370В			87%	163 Вт	120 Вт (не более 60 Вт на порт)	48В PoE PoE-A PoE-B
Integra-SW-04D02F-S-P240	AC:90-264В DC:127-230В			93%	283 Вт	240 Вт (не более 60 Вт на порт)	48В PoE PoE-A PoE-B
Integra-SW-05D01F-S-P95	AC:176-264В DC:248-370В	1	5	84%	138 Вт	95Вт (не более 60 Вт на порт)	48В PoE PoE-A PoE-B
Integra-SW-05D01F-S-P145	AC:176-264В DC:248-370В			87%	191 Вт	145 Вт (не более 60 Вт на порт)	48В PoE PoE-A PoE-B
Integra-SW-05D01F-S-P295	AC:90-264В DC:127-230В			93%	343 Вт	295 Вт (не более 60 Вт на порт)	48В PoE PoE-A PoE-B
Integra-SW-06D-S-P95	AC:176-264В DC:248-370В	-	6	84%	138 Вт	95 Вт (не более 60 Вт на порт)	48В PoE PoE-A PoE-B
Integra-SW-06D-S-P145	AC:176-264В DC:248-370В			87%	192 Вт	145 Вт (не более 60 Вт на порт)	48В PoE PoE-A PoE-B
Integra-SW-06D-S-P295	AC:90-264В DC:127-230В			93%	342 Вт	295 Вт (не более 60 Вт на порт)	48В PoE PoE-A PoE-B

Потребление коммутатора Integra-SW от сети переменного тока напряжением ~220В, складывается из:

-мощности, потребляемой собственно коммутатором (Psw=25Вт)

-мощности, потребляемой оборудованием, подключаемым к портам через POE A, Ppoe(a)

-мощности, потребляемой оборудованием, подключаемым к портам через POE B, Ppoe(b)

P=Psw+(Ppoe(a) + Ppoe(b))/η , где η — КПД источника питания

Таблица 2 Общие характеристики серии

Габаритные размеры	329,3x259,3x86,5 мм
Масса	не более 3кг
Диапазон рабочих температур	от -40 до +55 ^0C
Относительная влажность воздуха	10–100 % (с конденсацией)
Класс защиты от внешних воздействий	IP65

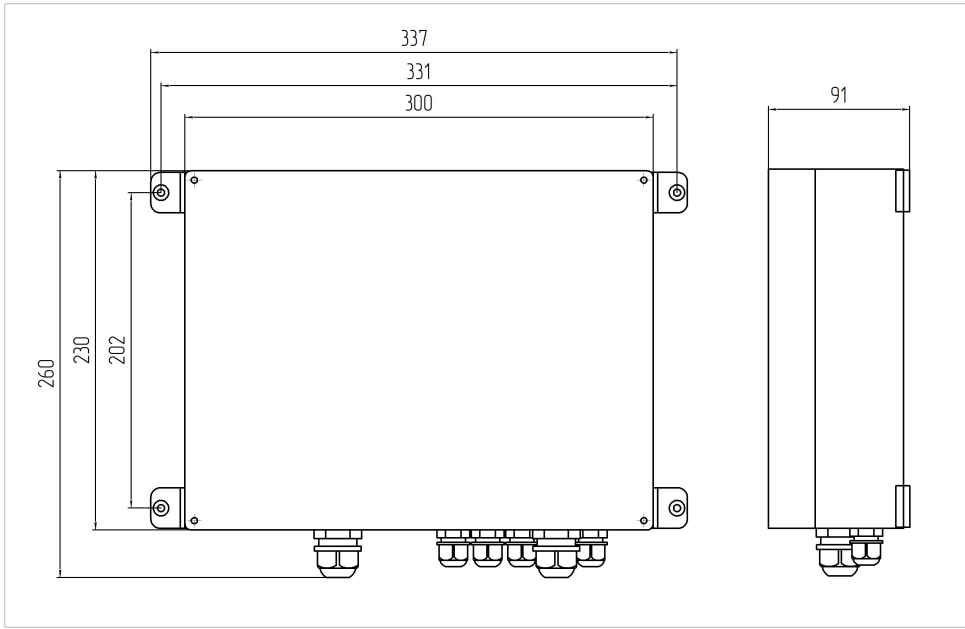

Рисунок 1. Внешний вид и габариты прибора.

3 Комплектация

3.1 Управляемый коммутатор….....1 шт;

- ☐ Integra-SW-04D02F-S-P90
- ☐ Integra-SW-04D02F-S-P120
- ☐ Integra-SW-04D02F-S-P240
- ☐ Integra-SW-05D01F-S-P95
- ☐ Integra-SW-05D01F-S-P145
- ☐ Integra-SW-05D01F-S-P295
- ☐ Integra-SW-06D-S-P95
- ☐ Integra-SW-06D-S-P120
- ☐ Integra-SW-06D-S-P295

3.2 Оптический модуль №1 Integra-SFP_____.....___шт;

3.3 Оптический модуль №2 Integra-SFP_____.....___шт;

3.4 Комплект для монтажа на стену (4 кронштейна+ 4 шурупа).....1 шт;

3.5 Приложение 1 (Инструкция по подготовке к монтажу).....1 ш;

3.6 Паспорт …..... .....1 ш.